24 Edge-Light Zargenmodule 2W

SMD 3030 | 180 lm | 2 W | 12 V | IP 65 | 45x15 | -25°C 45°C | 20 Kette | 5 Jahre Garantie | CE RoHS

Abstrahlwinkel

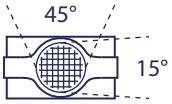

Artikel			Lumen (lm)	Strom (mA)	Watt (W)	€/St
6503300	Edge-Light Zargenmodul High Power 2W weiß	~6000K	180	167	2	
6503500	Edge-Light Zargenmodul High Power 2W neutralweiß	~4000K	170	167	2	
6503251	Edge-Light Zargenmodul High Power 2W warmweiß	~3000K	170	167	2	

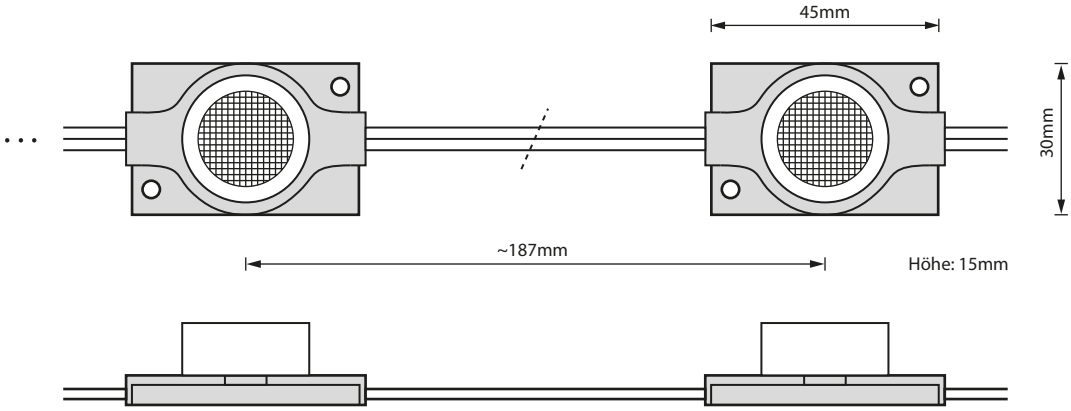

Diese 2W High Power Zargenmodul-Kette ist flexibel, selbstklebend und nach jedem Modul trennbar. Die spezielle Linsenoptik aus PMMA erlaubt eine helle und homogene Ausleuchtung von Leuchtkästen über die Zarge bzw. Kante mit einer Tiefe von ca. 10-20cm.

Für eine gute Wärmeableitung haben die Zargenmodule rückseitig eine Aluminiumplatte.

Anschlussschema Edge-Light Zargenmodule 2W
(mittige 12V-Einspeisung)

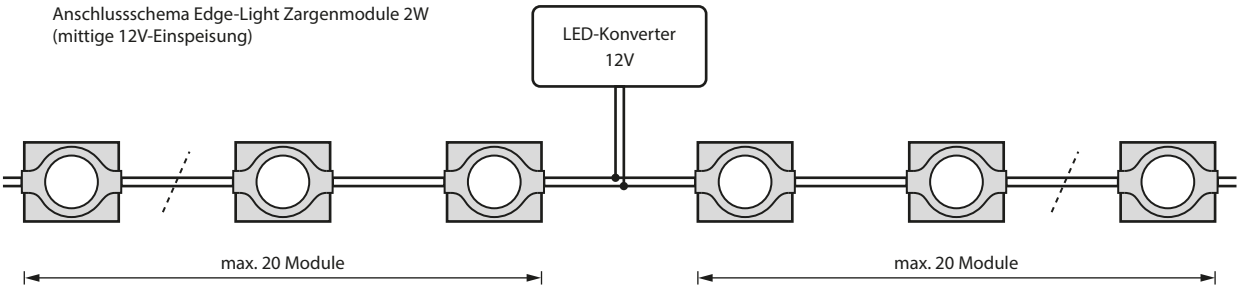

Alle Lieferungen erfolgen gemäß unseren Verkaufsbedingungen 07/03, technische Änderungen vorbehalten, alle Angaben ohne Gewähr.
Die LED-Module sind ausschließlich zur Verwendung in Lichtwerbeanlagen und Lichtwerbegeräten zulässig.

TECNOLUX Deutschland GmbH | Röttgen 8 | D-42109 Wuppertal | Tel.: +49 (0) 202/ 97 635-0 | Fax: +49 (0) 202/ 97 635-35
E-Mail: info@tecnolux.de | Internet: www.tecnolux.de